140mm

180mm

ALLPOWERS®

Portable Power Station

Model:R600

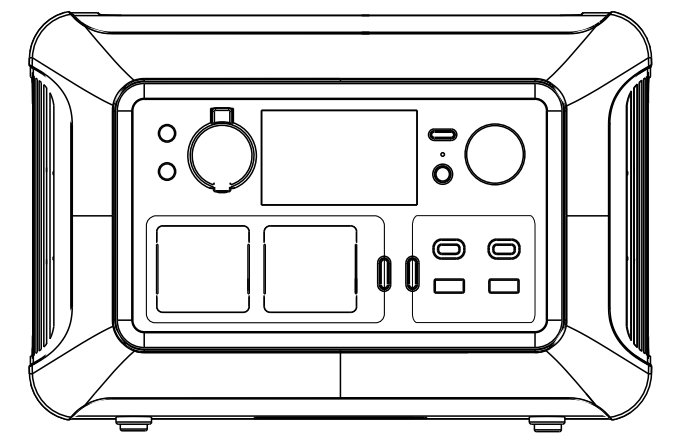

The products and materials described in this manual will be changed at any time due to technical upgrades. The company reserves the final right to change and explain the contents of the manual.

CONTENTS

1. Safety instructions (3)
2. Specifications (3)
3. User guide (5)
3.1 Product appearance introduction (5)
3.2 Introduction of display (touch) icons (5)
3.3 AC charging (6)
3.4 Solar charging (7)
3.5 UPS function (uninterruptible power supply) (8)
3.6 APP operation guide (9)
4. FAQ (12)
5. Troubleshooting (13)
6. Package contents (14)
7. Statement (14)
8. Contact us (14)

1.Safety Instructions

This product is an power station battery, please make sure to take basic precautions, be sure to take basic precautions including:

1. Be sure to operate the product in a dry and well ventilated place, and if it gets wet, dry it thoroughly before use.
2. To reduce the risk of injury, close monitoring is required when using this product near children.
3. Do not stick your fingers into the product, otherwise it may cause electric shock or other dangers.
4. Do not touch the AC interface with metal, otherwise it may cause electric shock, fire and other dangers.
5. During charging or using the product, do not block the product vents, otherwise it may cause permanent damage to the product.
6. Please do not expose the product to rain and snow.
7. It is forbidden to use this product in the environment of strong static electricity or strong magnetic field.
8. Please use the cable specially designed for the product, the company does not assume any responsibility for the damage caused by the third party equipment.
9. Do not disassemble the product at will. If this product needs service or maintenance, please find a qualified repairer.
10. Improper use, falling or excessive force may cause damage to the product.
11. When disposing of used batteries, please separate batteries of different electrochemical systems.
12. In case of fire, dry powder fire extinguisher can be used or immersed in water.
13. Be sure to keep the product away from fire and heat sources.

2.Specifications

General Information

Net weight: Approximately 5.8KG (12.8lbs)
Size: 285X195X190mm(11.2x7.6x7.5inch)
Battery capacity: 299Wh(25.6V=11.68Ah)
Bluetooth: Support
UPS (uninterruptible power supply): Support

Input Ports

AC Input: (100~120)V~4A, 400W Max (220~240)V~2A, 400W Max
Solar Input: (12~60)V=12A, 300W Max
Car Charger Input: 12V/24V DC

Output Ports

AC Output *2: 100-120V/220-240V 600W Max (Surged 1200W)
US 110-120V=5 A; CN 220V=2.7 A; EU 230V=2.6 A; AU 240V=2.5 A (Max.)
USB-A Output *2: 5V=3A, 9V=2A, 12V=1.5A, 36W Max
USB-C Output *2: 5/9/15V=3A, 20V=5A, 200W Max
Car port/ DC5525*2: 12V=10A, 120W Max
Wireless charger: 15W Max

Battery Info

Battery type: LFP Lithium Iron Phosphate
Protection type: High temperature protection, Low temperature protection, Over discharge protection, Over charge protection, Overload protection, Short circuit protection, Over current protection

Environmental Operating Temperature

Charge Temperature: 0°C ~ 40°C (32°F ~ 104°F)
Discharge Temperature: -10°C~40°C(14°F~104°F)
Storage Temperature: -20°C~40°C(-4°F~104°F)(Recommended 20°C-30°C is best)
Operating humidity range: 10 - 90%

Certification

CE FC RoHS IC UKCA

3.User guide

3.1 Product appearance introduction

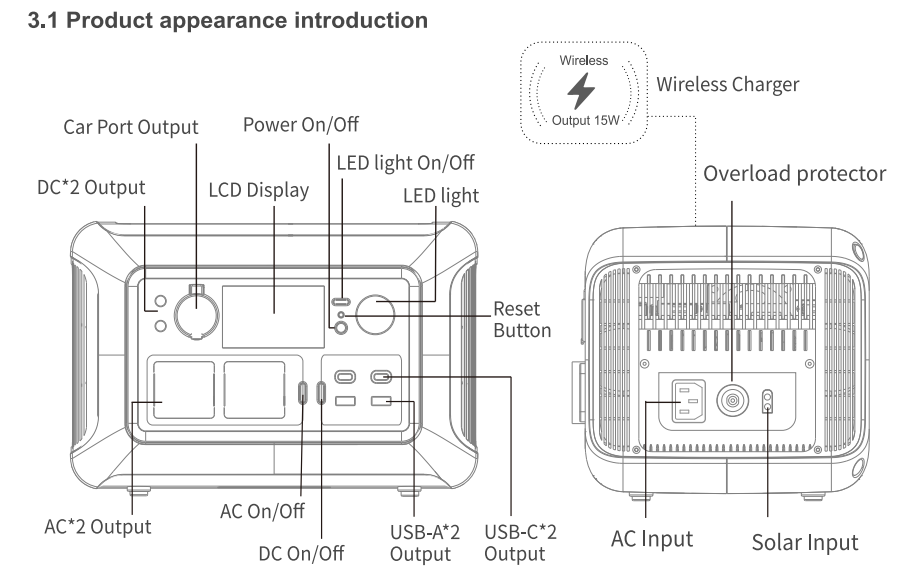

3.2 Introduction of Display (Touch) Icons

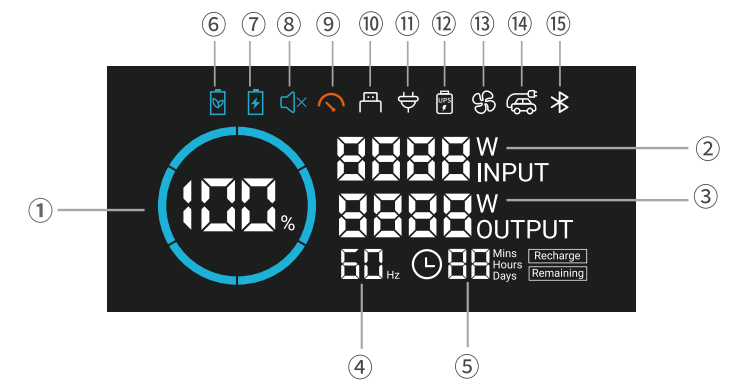

Number	Function Introduce	Number	Function Introduce
①	Percentage of charge	⑨	Output overload icon
②	The number of input Power	⑩	DC indicates the icon
③	The number of output Power	⑪	AC indicates the icon
④	AC output hertz number	⑫	The UPS indicates the ID
⑤	Time remaining, fault code	⑬	Fan operating ID
⑥	Power saving mode icon	⑭	Car charge output icon
⑦	Fast charge mode icon	⑮	Bluetooth connection icon
⑧	Mute mode icon		

3.3 AC charging

The AC power of this product adopts AP-POWER fast charging technology, and the charging power can be adjusted through the AC charging Fast Mode/Standard Mode/Mute Mode. The maximum input of Fast Mode can reach 400W ; the maximum input of charging in Standard Mode can reach 300W; Mute Mode 200W (self-adjusting technology) to achieve mute. The default input power of custom charging is Mute Mode, and the charging power is adjustment needs to be set in the mode switch of this product.

Please use the original standard AC charging cable of the product, ALLPOWERS will not bear any damage caused by the use of other unofficial charging cables bear any responsibility. Please connect directly to the wall power socket. It is not recommended to go through the extension power socket. At the same time, pay attention to whether the household line can last for 10A current.If the above conditions are not met, please switch to standard mode or mute mode for charging.

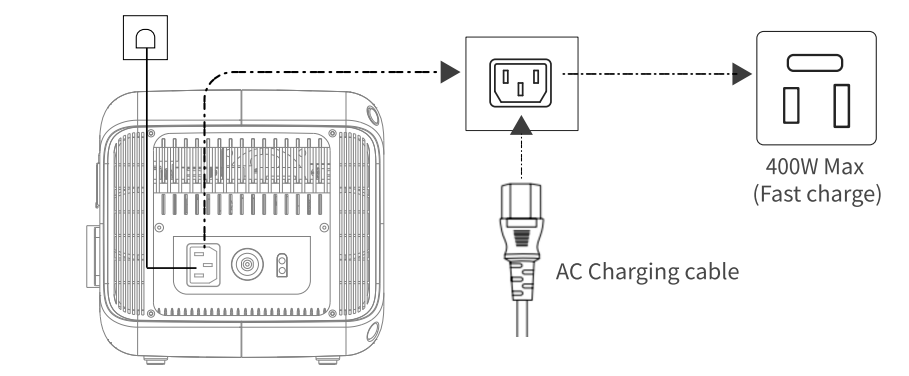

3.4 Solar charging

Users can charge the product by connecting solar panels in series as shown in the figure.

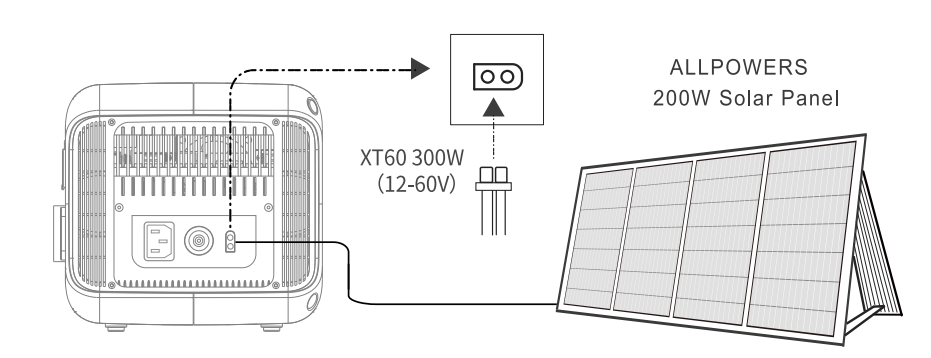

When charge power station by solar panel,please according to user manual.
Before connecting the solar panel,please confirm that the output voltage specification of the solar panel is within 12-60V, the maximum current is 12A, and the maximum charging power is within 300W.

3.5 UPS function (uninterruptible power supply)

This product supports UPS (Uninterruptible Power Supply) function. You connect the power grid and the AC input port of this product through the AC charging cable, and the electrical appliance can use the AC output port of this product to work (at this time, the AC power comes from the power grid, not the battery). When After the power grid is suddenly cut off, this product can automatically switch to the battery power supply mode of this product within 10ms. It is recommended to use only one device during use, and do not use multiple devices at the same time to avoid overload protection of this product. If the power station fails to operate normally or data is lost if the operation is not in accordance with the instructions, our company does not assume the corresponding responsibility.
Note: When connecting to the power grid, you need to turn on the AC output first, and make sure that the UPS function icon is lit before power off and enter the UPS switching function.

Normally When fully charged, the power grid supply directly supplies power to the device.

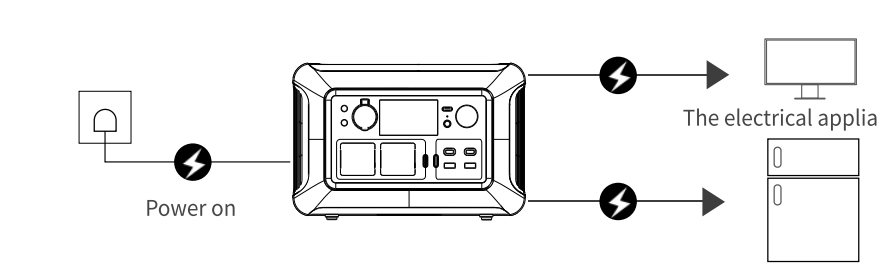

Power cut off The R600 automatically powers the device.

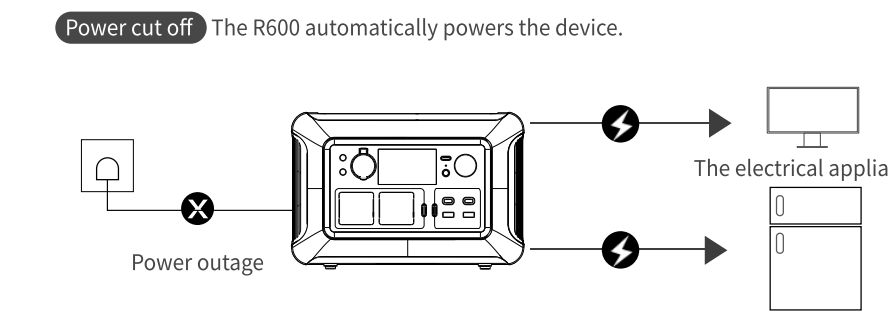

3.6 APP operation guide

3.6.1 APP download:
Use your mobile phone to scan the QR code below to download and install the APP

IOS Android

3.6.2 Bluetooth connection power station:
① Confirm that the power station and mobile phone Bluetooth are turned on;
②Click the ⊕ icon in the Bluetooth device bar on the mobile APP to enter the Bluetooth connection interface
③Click Next to scan and search for power station
④Select the corresponding power station and click to connect
⑤ After the connection is successful, AP R600 V2.0 will be displayed in the Bluetooth device bar

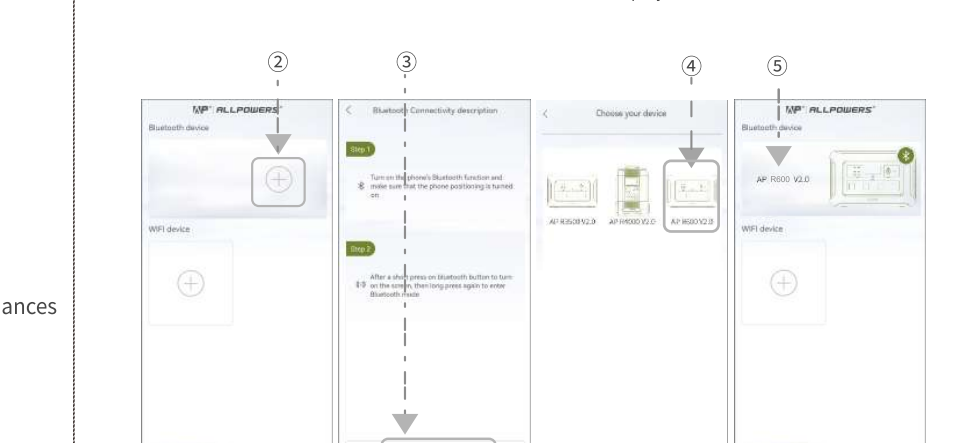

3,6,3 Mobile APP Operation Instructions

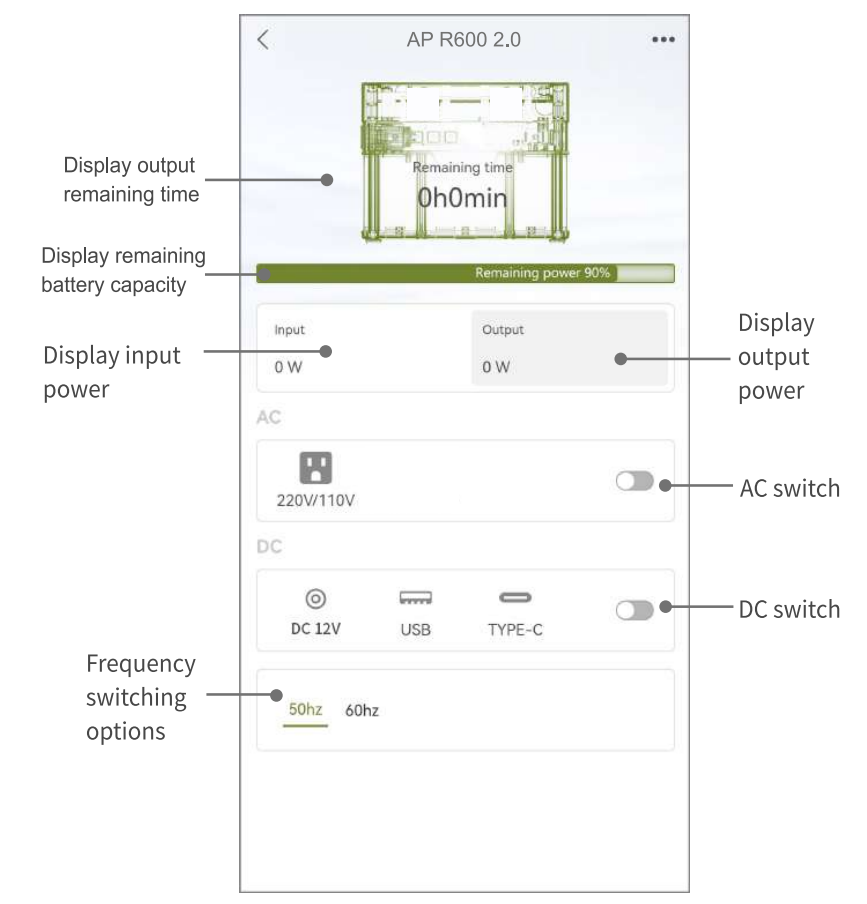

(1) Charging power working mode setting: can be set to Fast Mode/Standard Mode/Mute Mode;
(2) Operation mode setting, set to power saving mode, you can set the AC or DC off time to 1 hour or 2 hours , 4 hours, 6 hours, the power station working in this mode,AC or DC will be turned off When the total output power of AC and DC is less than 10W.

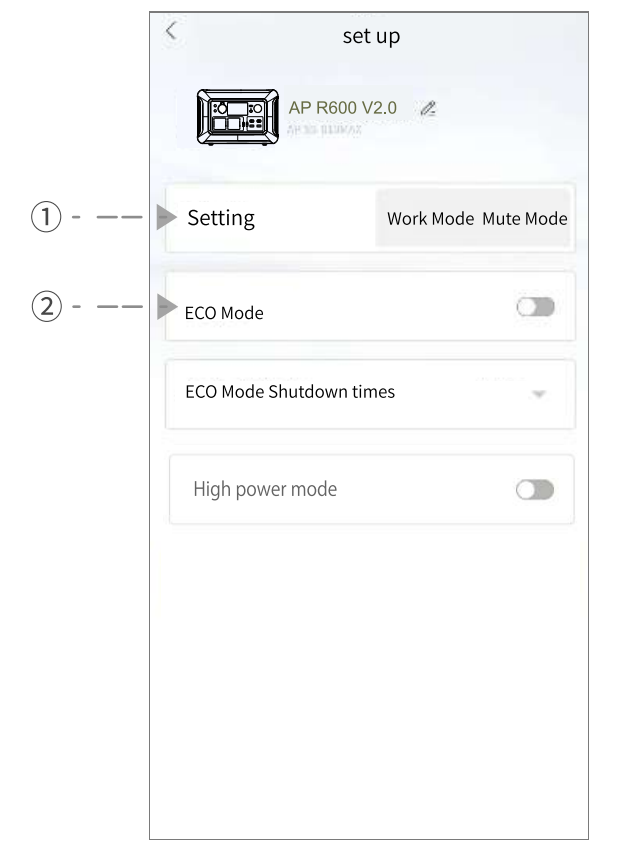

4. FAQ

1. What type of battery does the product use?
This product use high-quality lithium iron phosphate batteries(LFP).
2. What devices can R600 power?
The AC output port of this product has a rated power of 100V-120V 600W (peak 1200W) or 220V-240V 600W (peak 1200W), which can supply power to most household appliances. It is recommended that you confirm the power of the electrical appliance and ensure that the sum of the power of all load devices is less than the rated power.
3. How to know how long the product can supply power?
The LCD screen of this product will display the battery life, which can be estimated for devices with stable power consumption.
4. How to judge the product is charging?
When charging, the LCD screen will display the remaining charging time, and the battery indicator circle outside the battery percentage has a breathing animation effect.
5. How to clean the product?
Wipe this product with a dry, soft, clean cloth or paper towel.
6. How to store the product?
When storing, please turn off this product first, and then store in a dry, ventilated place with room temperature. Do not place this product in water nearby. For long-term storage, it is recommended to discharge the battery to 30% and recharge to 60% every three months to prolong the service life of this product.
7. Can this product be brought on the plane?
No.
8.Can the R600 be charged while using?
Yes, the product supports simultaneous charging and discharging.
9. Is the actual output capacity of the product consistent with the target capacity in the user manual?
The capacity indicated in the user manual is the rated capacity of the battery pack of this product. Since this product has a certain efficiency loss during the charging and discharging process Therefore, the actual output capacity of the product is lower than the capacity specified inthe user manual. and display the input power.

5. Troubleshooting

The fault code is displayed at the position ⑤ of the display screen, and the related fault type and recovery method are as follows.

Indicator	Problem	Solution
E1 01	USB1 overcurrent protection	Remove abnormal load and manually turn on DC again
E2 01	USB2 overcurrent protection	Remove abnormal load and manually turn on DC again
E3 01	Wireless charging overcurrent	Remove abnormal load and manually turn on DC again
E4 01	car charging overcurrent	Remove abnormal load and manually turn on DC again
E7 11 / E7 12	High temperature protection	Please confirm whether the air inlet and outlet of the product are unblocked, eliminate the cause and automatically recover after the temperature drops
E7 04 / E7 06	Low temperature protection	Automatic recovery after ambient temperature recovery
E7 05	The temperature of the battery is too high during the discharge process.	Please remove the load, and the battery will automatically recover after the temperature is lowered.
E7 03	The temperature is too high during battery charging.	Please suspend the charging of the product, and it will automatically recover when the t emperature drops.
E8 13	Overload protection	Do not use equipment that exceeds the rated power of this product
E8 10	Load short circuit	Remove the abnormal load and automatically recover after the load is normal
E8 07	The temperature of the inverter is too high at this time and it is protected.	Please confirm whether the air inlet and outlet of the product are unblocked, and remove the cause and recover automatically after the temperature is lowered.
Other faults = xx xx is the fault number	Please consult customer service for details	

6. Package Contents

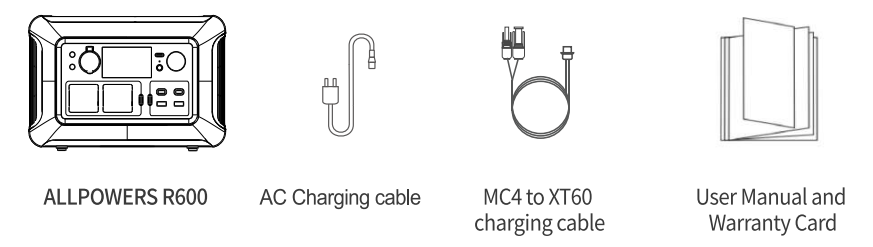

7. Statement

Before using this product, please read the user manual of this product to ensure correct use after full understanding. If you do not operate this product correctly, you could cause serious injury to yourself or others, or result in product damage and property damage. Once you use this product, you are deemed to have understood, recognized and accepted all terms and content of this document. The user undertakes to be responsible for his own actions and all consequences arising therefrom. ALLPOWERS is not responsible for all losses caused by the user's failure to use the product in accordance with the User Manual.
In compliance with laws and regulations, the company reserves the right of final interpretation of this document and all related documents of this product.
If it is updated, revised or terminated without prior notice, please visit the ALLPOWERS official website for the latest product information.

This product is not intended for use in applications that require extremely high reliability and safety, such as aerospace equipment, trunk communication equipment, nuclear power control equipment, and medical equipment. Please make a judgment after fully confirming the suitability of this product and this device by yourself. If this product is used in the above equipment or equipment, we will not be held responsible for any personal injury, fire, or malfunction of the equipment or equipment caused by the failure of this product.

8. Contact us

If you have any questions or need assistance with our products and services,
please email :support@allpowers.com
Our official website: www.allpowers.com

ALLPOWERS®

ポータブル電源

型番:R600

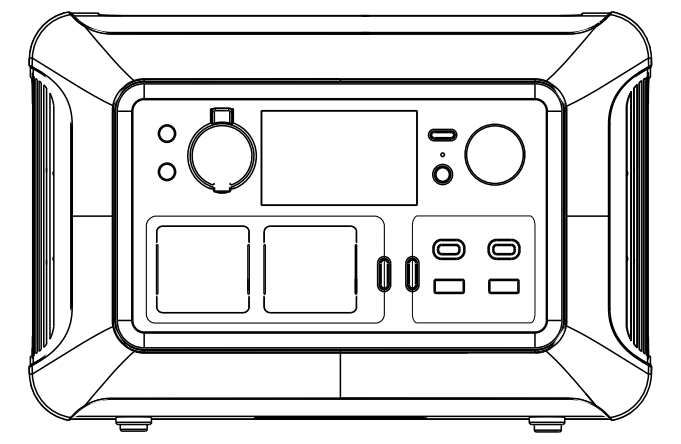

※はじめに取扱説明書をご確認し、正しく安全にお使いください。
※ご使用前に「安全上のご注意」を必ずおよみください。
※本機の仕様および外観は、改善・改良のため予告なく変更することがあります

目次

1.安全上のご注意 (3)
2.仕様詳細 (3)
3.使いかた (5)
3.1 各部の名称 (5)
3.2 液晶パネルの操作方法 (5)
3.3 AC充電 (6)
3.4 ソーラー充電(PV充電) (7)
3.5 UPS(無停電電源装置)について (8)
3.6 アプリ操作 (9)
4.よくあるご質問(FAQ) (12)
5.故障かな?と思ったら (13)
6.同梱品一覧 (14)
7.免責事項 (14)
8.お問い合わせ (14)

1.安全上のご注意

本機は蓄電池でございます。
使用上の事故・トラブルを未然に防ぐために以下の内容を必ずお守りください。
ご使用前に「安全上のご注意」をよくお確かめの上、正しくご使用ください。
①本機は防水仕様ではありませんので、雨や雪にさらさないでください。万が一、水などに濡れた場合、本機を風通しの良い日陰でよく乾かしてからご使用ください。
②結露や湿気が多い場所での保管はお控えください。故障などを防ぐため、風通しの良い場所を選んで本機を保管してください。
③お子様やペットが不用意に触れる場所への設置及び保管はしないでください。お子様やペットの近くで本機を使用するときは、ケガをさせないよう十分にご注意ください。
④本機の開口部や隙間、穴などから指を入れたり、異物を入れたりしないでください。故障やけがや感電、火災の原因になります。
⑤ACの出力・入力ポートに金属類の異物で接触しないでください。けがや感電、火災の原因になります。
⑥使用中または充電中に、本機の通風孔をふさがないでください。通風孔をふさぐと内部に熱がこもり、故障や火災の原因になります。
⑦強い磁場や静電気が発生するところでの使用や保管はしないでください。
⑧本機の専用ケーブルをご使用ください。他社製のアクセサリーによるいかなる損傷・損害・動作不良について、当社は一切の責任を負いません。
⑨本機を分解、改造しないでください。メンテナンス、修理、部品交換などが必要な場合、お問い合わせしていただき、指定の配送業者にてお客様自身で発送をお願いいたします。製品を分解しようとした痕跡がある場合、保証対象外となります。
⑩本機のスペックを超えた使用方法及び充電は大変危険ですのでご注意ください。
⑪本機に衝撃を与えたり、転倒させたりしないでください。けがや故障、火災の原因になります。
⑫本機にリチウムイオン電池が含まれています。廃棄する場合は、地方自治体の廃棄処理に関連する条例または規則に従ってください。
⑬火事が起きた際、粉末消火器で消火してください。あるいは、本機に水をかけて消化してください。
⑭本機を火気や熱源から遠ざけてください。

2.仕様詳細

基本スペック

重量: 約5.8KG
サイズ: 285X195X190mm

バッテリー容量: 299Wh (25.6V=11.68Ah)
Bluetooth機能: 搭載
UPS機能(無停電電源装置): 搭載

入力スペック

AC入力: 100V~4A, 最大400W
PV入力: (12~60)V=12A, 最大300W
車より充電: 12V/24V対応

出力スペック

AC 出力(*2): 定格出力600W (サージ1200W)
USB-A 出力(*2): 5V=3A,9V=2A,12V=1.5A, 合計最大36W
USB-C 出力 (*2): 5/9/12/15V=3A,20V=5A, 合計最大200W
シガーソケット出力/DC5525 出力(*2) :12V=10A 合計最大120W
ワイヤレス充電: 最大15W

バッテリースペック

セル種類: リン酸鉄リチウムイオン (LiFePO4)
保護機能: 高温保護、低温保護、過電圧保護、過負荷保護、過充電保護、短絡保護、過電流保護

温度範囲

充電温度範囲	0 - 40°C	放電温度范围	-10°C~40°C
保管温度範囲	-20°C~40°C(20°C~30°C推奨)	作動温度範囲	10 - 90%

★使用可能な範囲の温度は外気温ではなく製品内部の温度に起因しますのでご注意ください。

認証

CE FC RoHS IC UKCA

3.使いかた

3.1各部の名称

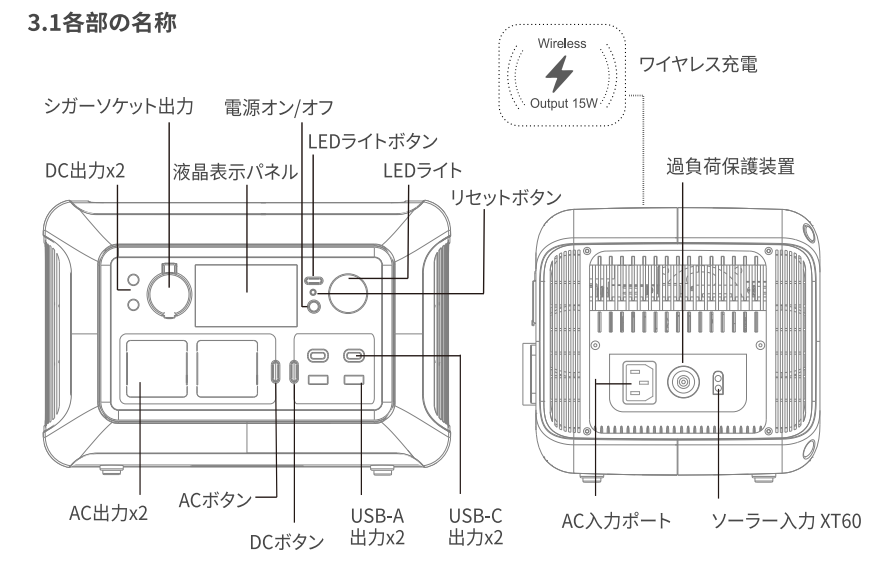

3.2液晶パネルの操作方法

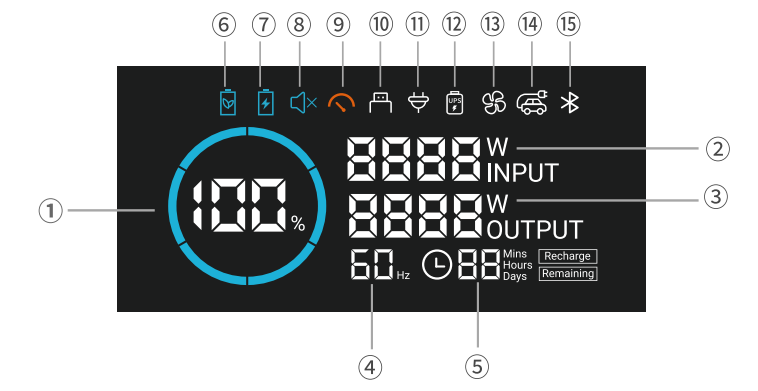

番号	機能紹介	番号	機能紹介
①	バッテリー残量	⑨	過負荷警告マーク
②	入力電力	⑩	DC出力マーク
③	出力電力	⑪	AC出力マーク
④	周波数	⑫	UPS作動マーク
⑤	出力に対し使用余剰時間、故障コード	⑬	ファン作動マーク
⑥	エコ充電モード	⑭	シガーソケット出力マーク
⑦	急速充電モード	⑮	Bluetoothマーク
⑧	静音充電モード		

3.3 AC充電

本機のAC充電にはAP-POWER急速充電技術が採用されており、急速充電モード/普通充電モード/静音充電モード3つのモードにより、入力電力の大きさを制御できます。急速充電の最大電力は400Wで、普通充電モードでは最大電力300Wです。静音充電モードの電力は≦200W(自主調整技術)で静音効果を実現しております。カスタム充電の既定値は静音充電モード(200W)になっていますが、本機の充電モード設定で変更できます。

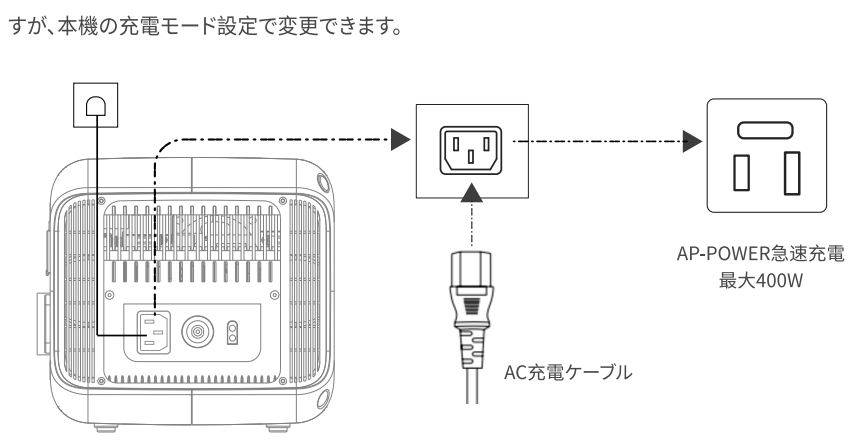

3.4ソーラー充電

以下の画像のようにソーラーパネルを直列接続して本機を充電できます。

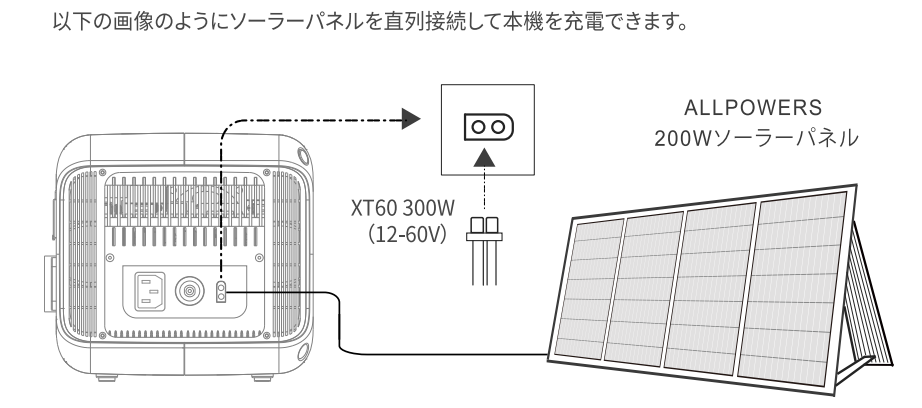

ALLPOWERSソーラーパネルを使用し本機に充電する場合、上記の接続図解に従い、充電を行ってください。本機の破損の発生を防ぐために、接続する前に、ソーラーパネルの出力電圧は12-60V以内、最大電流は12A以内(最大300W以内)であることを予めご確認ください

3.5 UPS機能(無停電電源装置)

本機はUPS機能を搭載しております。AC充電ケーブルを使用して家庭用コンセントと本機のAC入力ポートに接続することで、自動的にUPSモードになり電気製品を使用する際はバッテリーの電力量を使用することなく出力することができます。(UPSモード時、電力はバッテリーではなく家庭用コンセントから供給されています。)この状態で家庭コンセントからの電力供給が停止した場合、15ms以内に本機のバッテリーから直接電力供給が行われるモードに自動的に切り替わります。また複数台のデバイスを同時に接続していると、ACコンセントからバッテリーに切り替わった時に過負荷保護機能が作動する可能性があるため、UPS機能を主要目的となる場合では、デバイスは1台のみの接続を推奨しています。誤った方法でのご使用により、デバイスが正常に作動しない、データが消失下などの状況が発生した場合において、ALLPOWERS社は責任を負いかねます。

※ご注意:家庭用コンセントとAC充電ケーブルと接続する前に、AC出力をオンにしてください。またUPS機能をご使用する前に、ディスプレイに「UPS」マークが表示されることを確認してください。
※一般的なコンセントに流せるアンペア数は10msまでです。一般家庭用の電圧は100Vです。ですから、UPSオンの場合、給電できる最大電力は15Ax100V=400Wとなります。

通常時 R600は満充電の状態で、ACからの充電はそのままスルーして、電気製品に給電します。

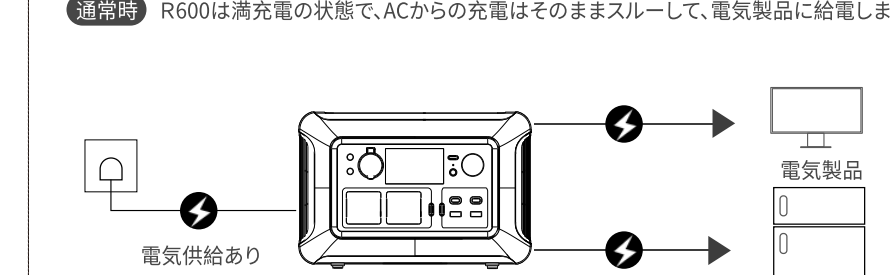

停電時 停電のとき、R600は自動的に給電開始します。

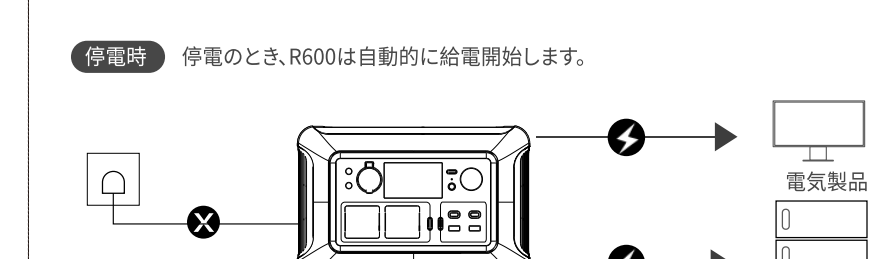

3.6 アプリ操作

3.6.1 アプリのダウンロード方法下記のQRコードをスキャンし、ALLPOWERSアプリをインストールしてください。

IOS Android

3.6.2 BLUETOOTH接続
①ポータブル電源及びスマートフォンのBLUETOOTH機能がオンになったことを確認してください。
②スマートフォンのアプリにて⊕マークをタップし、BLUETOOTH接続画面に入ります。
③デバイスを検出します。
④「AP R600 V2.0」をタップし、接続を行ってください。
⑤接続成功の場合、BLUETOOTHデバイス画面にて「AP R600 V2.0」が表示されます。

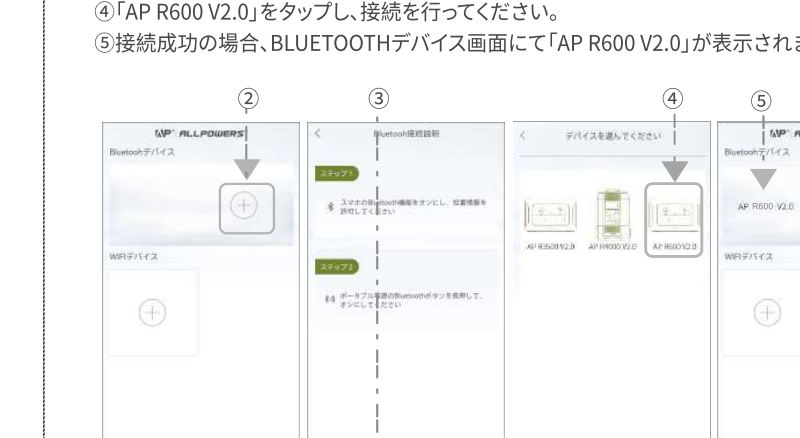

3.6.3 アプリの使用
1.アプリの使用

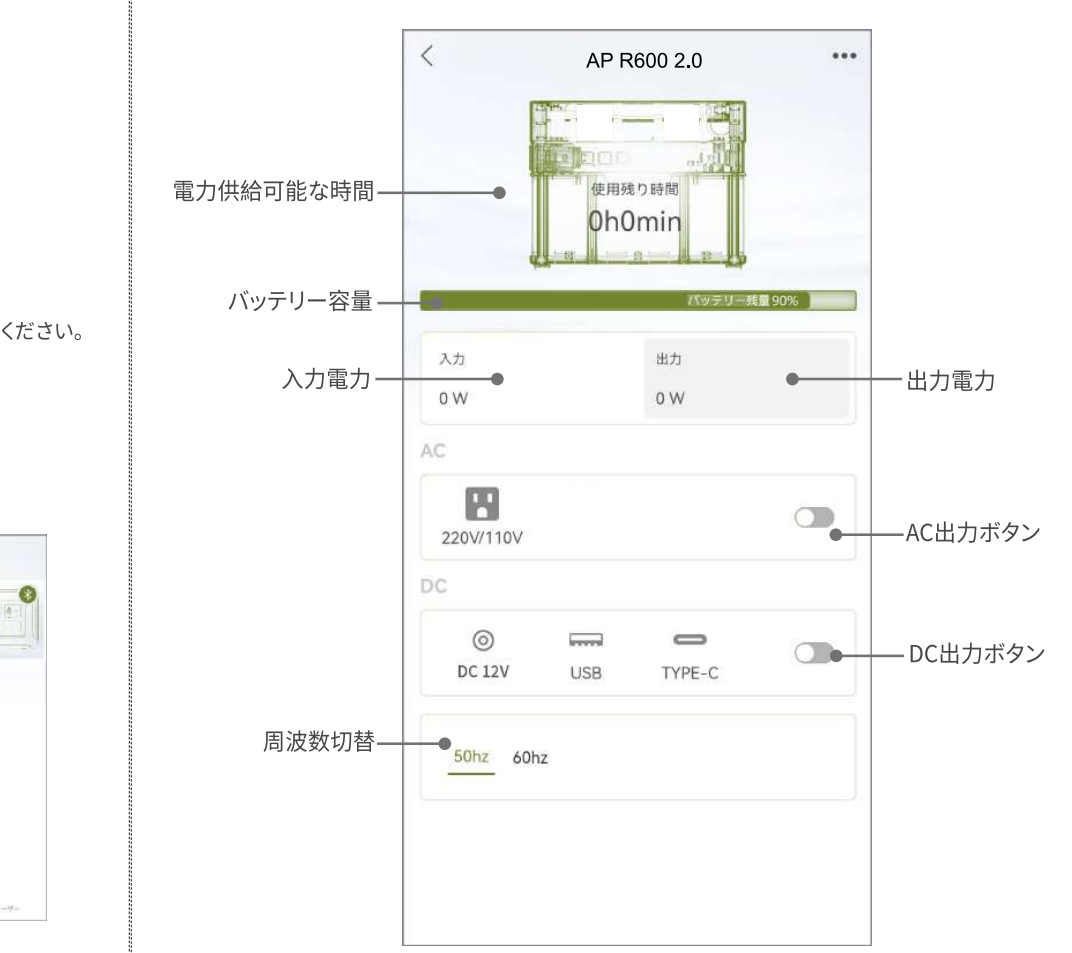

2.充電モード設置操作
①充電モード:急速充電モード、普通充電モード、静音充電モード
②エコモードをオンにすれば、スタンドバイ時間を1、2、4、6時間に変更できます。
AC、DC合計出力は10Wであれば、電源が自動的にオフになります。

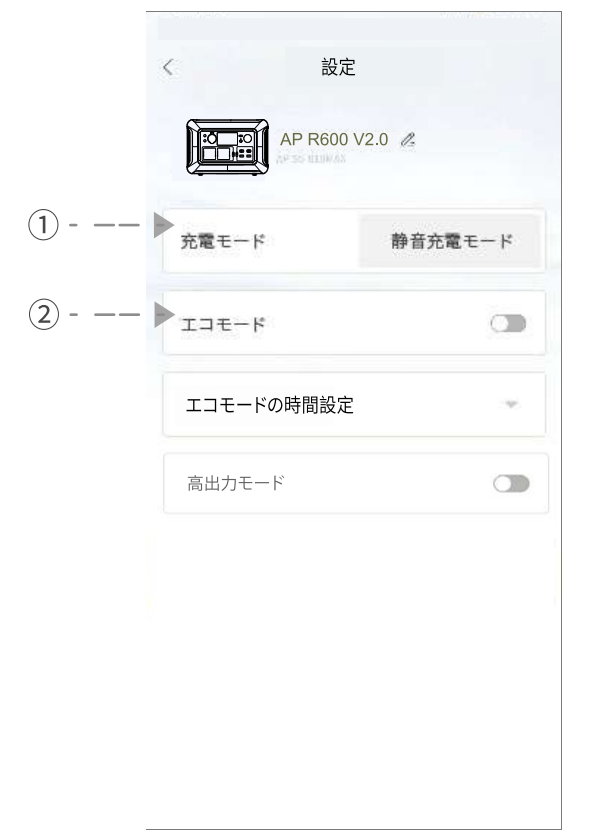

4.よくあるご質問(FAQ)

Q:本機で使用されているバッテリーの種類を教えてください。
A:本機には高品質のリン酸鉄リチウムイオンバッテリーが使用されています。
Q:本機のAC出力ポートに接続できるデバイスを教えてください。
A:本機のAC出力ポートの定格出力は600W、サージ出力は1200Wであるため、ほとんどの家庭用電気製品への電力供給に対応しています。ただしご使用になる前に、電気製品の消費電力を確認したうえで、すべての接続デバイスの消費電力が定格電力以下であることをご確認いただくことを推奨しています。
Q:接続している電気製品の残り使用時間を確認する方法を教えてください。
A:電気製品を使用中、本機のディスプレイには電力供給可能な時間が表示されています。消費電力が大きく変動しない電気製品であれば、この表示時間を参考にできます。
Q:充電できているかどうか判断する方法を教えてください。
A:充電状態の場合、ディスプレイにはフル充電に所要時間が表示され、バッテリー残量表示ロゴの周りのインジケータが時計回りに回転し、入力電力も表示されます。
Q:本機の清掃方法を教えてください。
A:乾いた柔らかい布などで拭き掃除を行ってください。
Q:製品の保管方法を教えてください。
A:製品保管時は、本機の電源がオフになっていることを確認したうえで、乾燥した風通しのよい場所で保管し、高温多湿な場所で保管しないようにしてください。また長期間使用しない場合は、バッテリーの使用寿命の低下を防ぐために、3ヶ月に1回の頻度でバッテリー残量を30%まで放電してから、再び60%まで充電することを推奨しています。
Q:本機を飛行機に乗せることはできますか。
A:飛行機に乗せることはできません。
Q:充電しながら家電製品に給電できますか。
A:本機はパススルー機能に対応していますので、充電しながら本機を使用しても問題ないです。
Q:本機の実際出力容量は、本取扱説明書の表記容量と一致していますか。
A:取扱説明書に記載されている容量は、内蔵バッテリーの定格容量です。本機は充電および放電プロセス中に一定の効率損失があるため、実際の出力容量は、表記容量より低くなる可能性があります。

5.故障かな?と思ったら

故障コードはディスプレイ画面⑤の位置に表示され、関連する障害の詳細と復旧方法は以下にてご確認ください。

故障表示	故障説明	処理方法
E1 01	USB1過電流保護	負荷を取り除き、再びDC出力をオンにしてください。
E2 01	USB2過電流保護	負荷を取り除き、再びDC出力をオンにしてください。
E3 01	ワイヤレス充電過電流保護	負荷を取り除き、再びDC出力をオンにしてください。
E4 01	シガーソケット過電流保護	負荷を取り除き、再びDC出力をオンにしてください。
E7 11 / E7 12	高温防止保護	すべての通風孔が塞がれていないか確認してください。温度が下がると復帰します。
E7 11 / E7 12	低温防止保護	温度が上がると復帰します。
E7 05	バッテリー放電による高温	負荷を取り除き、温度が下がると復帰します。
E7 03	バッテリー充電による高温	充電ケーブルを外してください。温度が下がると復帰します。
E8 13	過負荷保護	合計消費電力が定格出力以下であることをご確認ください。
E8 10	短絡防止保護	接続している電子機器を外して電源をオフし再度オンにしてください
E8 07	インバーター高温防止保護	通風孔がふさがれていないかを確認してください。温度が下がると復帰し
その他=〇〇	〇〇=故障番号	サポートセンター dへお問い合わせください。

6. 同梱品一覧

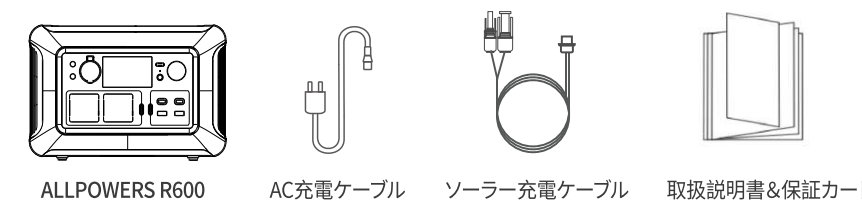

7. 免責事項

ご使用の前に、この取扱説明書をよくお読みいただき、正しくお使いください。お読みになった後は大切に保管してください。
誤った取扱いをすると、製品の故障・トラブルなどで重度の損害を与える可能性や、または財産損失などの事例を引き起こす場合があります。本機を使用した時点で、この取扱説明書内のすべての条項及び内容を理解したうえでの使用を同意したものとします。
本取扱説明書の記載事項が遵守されないことにより生じた破損や損害について、当社は一切の責任を負いかねますのでご承知ください。
資料の更新、バージョン変更、サービス終了が生じた場合においても、お客様に対して通達を行いませんので、ALLPOWERS株式会社の公式サイトにアクセスして、最新の製品情報をご確認ください。

本製品は、航空宇宙機器、幹線通信機器、原子力制御機器、医療機器など、極めて高い信頼性、安全性が必要とされる用途への使用を意図しておりませんので、これらの用途には本製品の適合性をお客様に於いて十分ご確認のうえ、ご判断ください。上記の設備または機器に本製品を使用する場合、本製品の故障に起因する人身事故、火災事故または機器もしくは設備の誤動作については、
一切責任を負いません。

8. お問い合わせ

・使いかた、お手入れ、修理などは、まず、お買い求め先へご相談ください。
・転居や贈答品などでお困りの場合は、次の窓口にご相談ください。
サポートセンター: support@allpowers.jp
※ご相談窓口におけるお客様の個人情報の取扱について
・お客様の個人情報をご相談対応や、修理対応などにご利用させていただく場合がございます。
・個人情報を適切に管理し、修理業務等を委託する場合や正当な理由がある場合を除き、第三者に開示・提供いたしません。
・個人情報の関するお問い合わせは、ご相談いただきました窓口にご連絡ください。
公式サイト:www.allpowers.jp

ALLPOWERS®

Portable Power Station

Model:R600

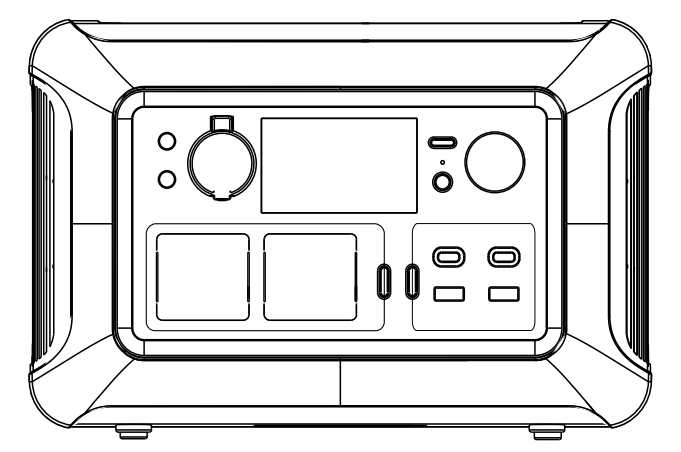

Die in diesem Handbuch beschriebenen Produkte und Materialien können aufgrund technischer Verbesserungen jederzeit geändert werden. Das Unternehmen behält sich das letzte Recht vor, den Inhalt des Handbuchs zu ändern und zu erläutern.

INHALT

1.Sicherheitshinweise (3)
2.Spezifikationen (3)
3.Benutzerführung (5)
3.1 Produktdetails (5)
3.2 LCD Anzeige (5)
3.3 AC Ladung (6)
3.4 Solar Ladung (7)
3.5 UPS Funktion (unterbrechungsfreie Stromversorgung) (8)
3.6 APP Bedienungsanleitung (9)
4. FAQ (12)
5. Fehlerbehebung (13)
6. Lieferumfang (14)
7. Erklärung (14)
8. Kontakt uns (14)

1.Sicherheitshinweise

Bei diesem Produkt handelt es sich um eine Powerstationbatterie. Treffen Sie grundlegende Vorsichtsmaßnahmen, einschließlich:

1. Achten Sie darauf, das Produkt an einem trockenen und gut belüfteten Ort zu betreiben, und wenn es nass wird, trocknen Sie es vor dem Gebrauch gründlich ab.
2. Um das Verletzungsrisiko zu verringern, ist eine genaue Überwachung erforderlich, wenn dieses Produkt in der Nähe von Kindern verwendet wird.
3. Stecken Sie Ihre Finger nicht in das Produkt, da es sonst zu Stromschlägen oder anderen Gefahren kommen kann.
4. Berühren Sie die AC-Schnittstelle nicht mit Metall, da dies sonst zu Stromschlägen, Bränden und anderen Gefahren führen kann.
5. Blockieren Sie während des Ladens oder Verwendens des Produkts nicht die Belüftungsöffnungen des Produkts, da dies andernfalls zu dauerhaften Schäden am Produkt führen kann.
6. Bitte setzen Sie das Produkt nicht Regen und Schnee aus.
7. Es ist verboten, dieses Produkt in Umgebungen mit starker statischer Elektrizität oder starken Magnetfeldern zu verwenden.
8. Bitte verwenden Sie das speziell für das Produkt entwickelte Kabel. Das Unternehmen übernimmt keine Verantwortung für Schäden, die durch Geräte von Drittanbietern verursacht werden.
9. Zerlegen Sie das Produkt nicht nach Belieben. Wenn dieses Produkt Service oder Wartung benötigt, wenden Sie sich bitte an eine qualifizierte Werkstatt.
10. Unsachgemäße Verwendung, Herunterfallen oder übermäßige Krafteinwirkung können das Produkt beschädigen.
11. Bitte trennen Sie bei der Entsorgung gebrauchter Batterien die Batterien verschiedener elektrochemischer Systeme.
12. Im Brandfall kann ein Trockenpulver-Feuerlöscher verwendet oder in Wasser getaucht werden.
13. Achten Sie darauf, das Produkt von Feuer und Wärmequellen fernzuhalten.

2.Spezifikationen

Allgemeine Information

Nettogewicht ca. 5.8 kg (12.8 lbs)
Größe 285 x 195 x 190 mm (11.2 x 7.6 x 7.5 Zoll)
Batteriekapazität 299 Wh (25.6 V=11.68Ah)
Bluetooth Unterstützt
UPS (unterbrechungsfreie Stromversorgung) Unterstützt

Eingänge

AC-Eingangsspannung: (100~120)V~4A, (220~240)V~2A 400W Max 50 Hz/60 Hz
Solarladung: MPPT(12~60)V=12 A, 300 W Max
Autoladegerät: Unterstützt 12 V/24 V DC

Ausgänge

AC-Ausgang (*2): Reine Sinuswelle, 600 W (Spitze 1200 W)
US 110-120V=5 A; CN 220V=2.7 A; EU 230V=2.6 A; AU 240V=2.5 A Max
USB-A*2: 5V=3 A, 9V=2 A, 12V=1.5 A, 36W Max
USB-C*2: 5/9/15V=3 A, 20V=5 A, 200W Max
Carport/ DC5525*2: 12V=10 A, 120W Max
Drahtloses Ladegerät: 15W Max

Informationen zum Akku

Batterietyp: LFP Lithium-Eisen-Phosphat
Schutzart: Hochtemperaturschutz, Niedertemperaturschutz, Überentladungsschutz, Überladungsschutz, Überlastschutz, Kurzschlussschutz, Überstromschutz

Umgebungsbetriebstemperatur

Ladetemperatur: 0°C ~ 40°C (32°F ~ 104°F)
Entladetemperatur: -10°C-40°C (14°F-104°F)
Lagertemperatur: -20°C-40°C(-4°F~104°F)(20°C - 30°C Empfohlen)
Betriebs Feuchtigkeitsbereich: 10 - 90%

Zertifizierung

CE FC RoHS IC UKCA

3.Benutzerhandbuch

3.1 Produktdetails

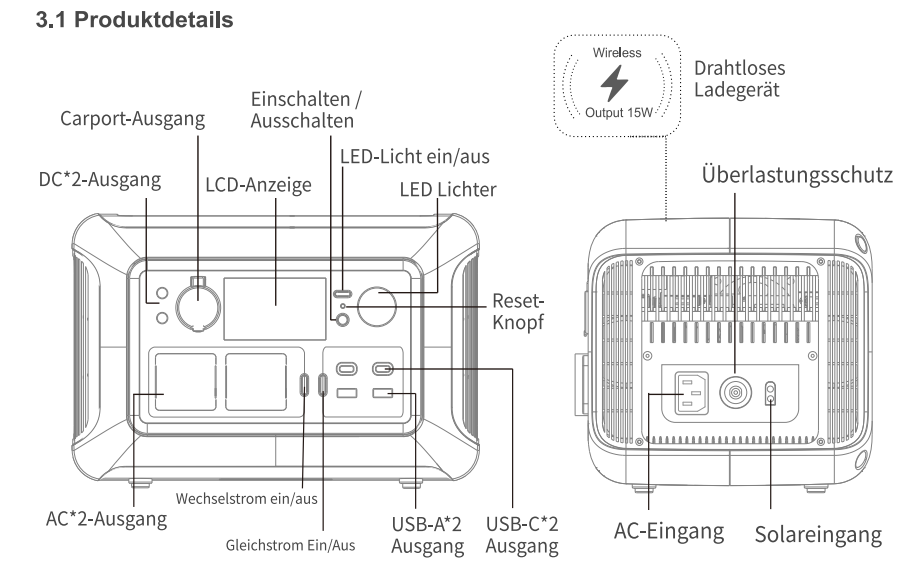

3.2 LCD-Anzeige

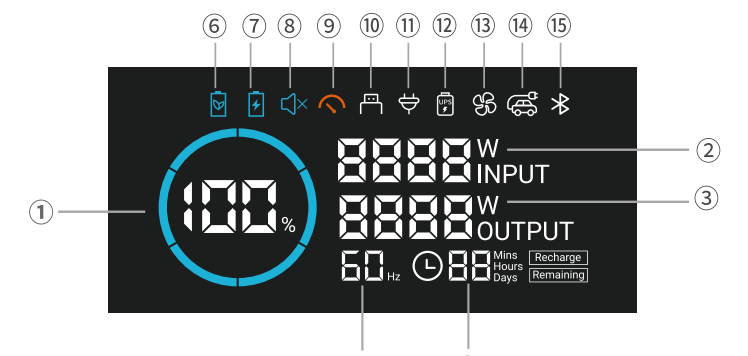

Nummer	Finktyne Inter Duquetian	Nummer	Finktyne Inter Duquetian
①	Persentag Benchachi	⑨	Ottput O'Frod Aiken
②	Turnomber Ben in Put-Bällen	⑩	Dirk Indicaster Aiken
③	Turnomber Ott Bolt Kugeln	⑪	Akin di Castel Aiken
④	Akotpt Hertz Nongber	⑫	Das UPS Symbol
⑤	Timaremenin, Ford Codd	⑬	Anti-OperatingID
⑥	Balsa Venmode Aiken	⑭	Kachachiotpt Aiken
⑦	Fastchachmode Aiken	⑮	Bluetooth-Symbo
⑧	Multmore Aiken		

3.3 AC Ladung

Die Wechselstromversorgung dieses Produkts verwendet die AP-POWER Schnellladetechnologie, und die Ladeleistung kann über den Wechselstromlade Schnell Modus/Standard Modus/Stumm Modus angepasst werden. Die maximale Eingangsleistung im Schnellmodus kann 2300W erreichen; die maximale Ladeleistung im Standard Modus kann 1035W erreichen; Stumm Modus ≤506W (selbstregulierende Technologie), um Stummschaltung zu erreichen. Die Standard-Eingangsleistung des benutzerdefinierten Ladens ist der Stumm Modus, und die Anpassung der Ladeleistung muss in Modusschalter dieses Produkts eingestellt werden.

Bitte verwenden Sie das Original-Standard-AC-Ladekabel des Produkts. ALLPOWERS übernimmt keine Verantwortung für Schäden, die durch die Verwendung anderer inoffizieller Ladekabel verursacht werden. Bitte direkt an die Wandsteckdose anschließen. Es wird nicht empfohlen, über die Verlängerungssteckdose zu gehen. Achten Sie dabei darauf, ob die Haushaltsleitung für 10A Strom ausreicht. Wenn die oben genannten Bedingungen nicht erfüllt sind, schalten Sie bitte zum Laden in den Standard Modus oder Stumm Modus.

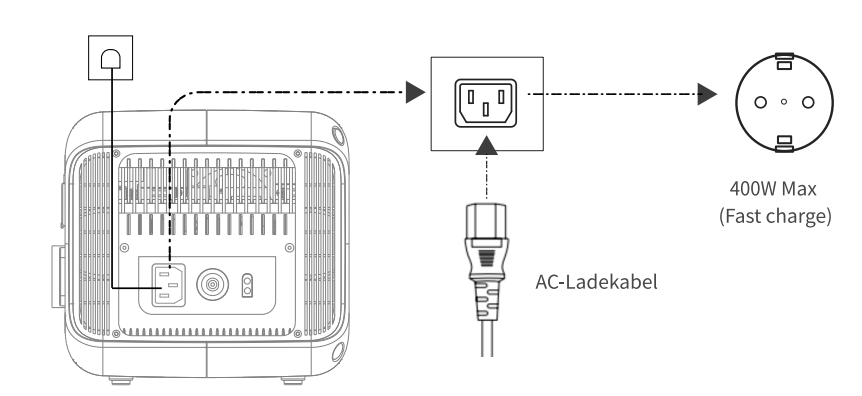

3.4 Solar Ladung

Benutzer können das Produkt aufladen, indem sie Solarmodule in Reihe schalten, wie in der Abbildung gezeigt.

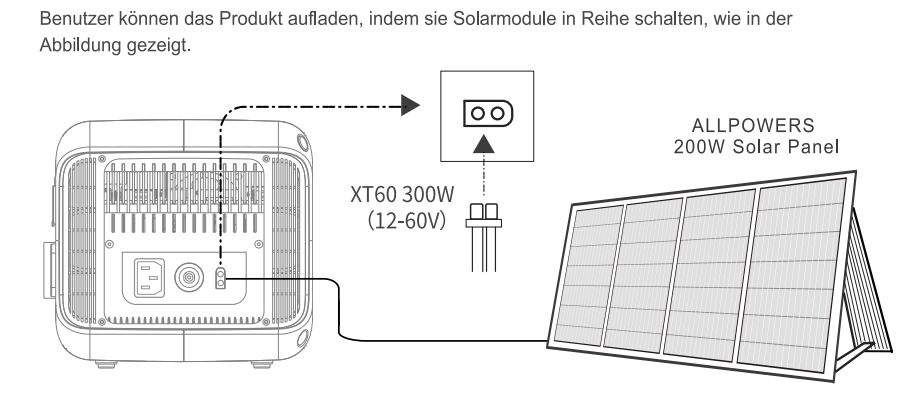

Wenn Sie dieses Produkt zum Aufladen von Solarmodulen verwenden, schließen Sie es bitte gemäß den Spezifikationen des Benutzerhandbuchs an. Bevor Sie das Solarpanel anschließen, bestätigen Sie bitte, dass die Ausgangsspannungsspezifikation des Solarpanels innerhalb von 12-60V liegt, der maximale Strom 12A beträgt und die maximale Ladeleistung innerhalb von 300W liegt.

3.5 UPS Funktion (unterbrechungsfreie Stromversorgung)

Dieses Produkt unterstützt die UPS Funktion (unterbrechungsfreie Stromversorgung). Sie verbinden das Stromnetz und den AC-Eingangsanschluss dieses Produkts über das AC-Ladekabel, und das elektrische Gerät kann den AC-Ausgangsanschluss dieses Produkts zum Arbeiten verwenden (zu diesem Zeitpunkt kommt der Wechselstrom aus dem Stromnetz, nicht aus dem Batterie). Wenn das Stromnetz plötzlich unterbrochen wird, kann dieses Produkt innerhalb von 10ms automatisch in den Batteriestromversorgungsmodus dieses Produkts wechseln. Es wird empfohlen, während des Gebrauchs nur ein Gerät zu verwenden und nicht mehrere Geräte gleichzeitig zu verwenden, um den Überlastungsschutz dieses Produkts zu vermeiden. Wenn das Powerstation nicht normal funktioniert oder Daten verloren gehen, wenn der Betrieb nicht gemäß den Anweisungen erfolgt, übernimmt unser Unternehmen keine entsprechende Verantwortung.
Hinweis: Beim Anschließen an das Stromnetz müssen Sie zuerst den AC-Ausgang einschalten und sicherstellen, dass das USV-Funktionssymbol leuchtet, bevor Sie das Gerät ausschalten und die UPS Schaltfunktion aufrufen.

Normalerweise Bei voller Ladung versorgt das Stromnetz das Gerät direkt mit Strom.

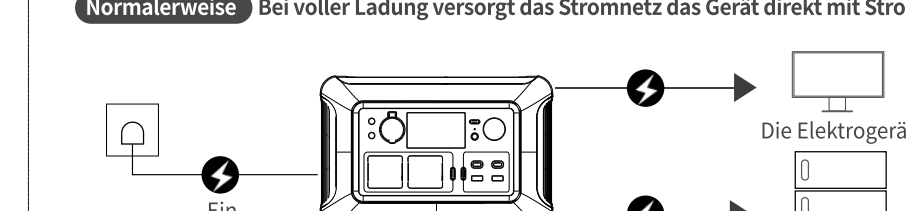

Stromausfall Der R600 versorgt das Gerät automatisch mit Strom.

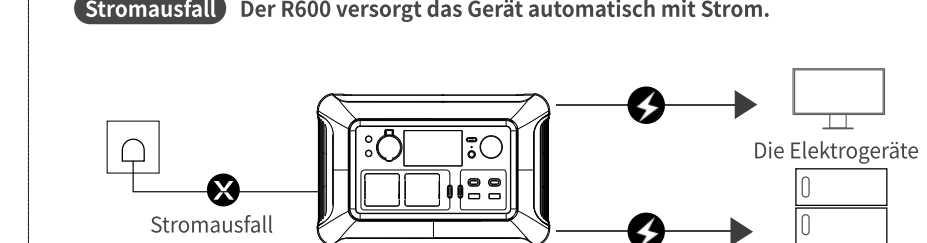

3.6 APP Bedienungsanleitung

3.6.1 APP herunterladen:
Verwenden Sie Ihr Mobiltelefon, um den QR Code unten zu scannen, um die APP herunterzuladen und zu installieren.

IOS Android

3.6.2 Bluetooth-Verbindung Powerstation:
① Bestätigen Sie, dass das Powerstation und das Bluetooth des Mobiltelefons eingeschaltet sind;
②Klicken Sie auf das Symbol ⊕ in der Bluetooth-Geräteleiste in der mobilen APP, um die Bluetooth-Verbindungsoberfläche aufzurufen
③Klicken Sie auf Weiter, um zu scannen und nach Powerstationen zu suchen
④Wählen Sie das entsprechende Powerstation aus und klicken Sie, um es zu verbinden
⑤ Nach erfolgreicher Verbindung wird AP R600 V2.0 in der Bluetooth-Geräteleiste angezeigt

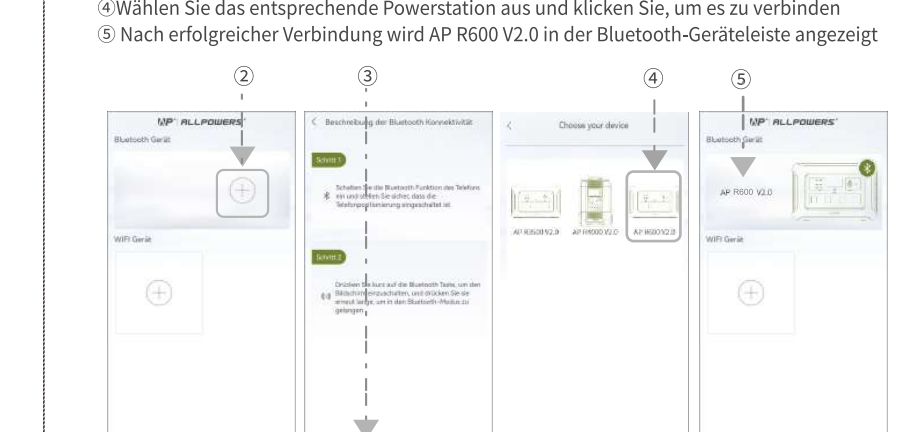

3,6,3 Bedienungsanleitung für die mobile APP

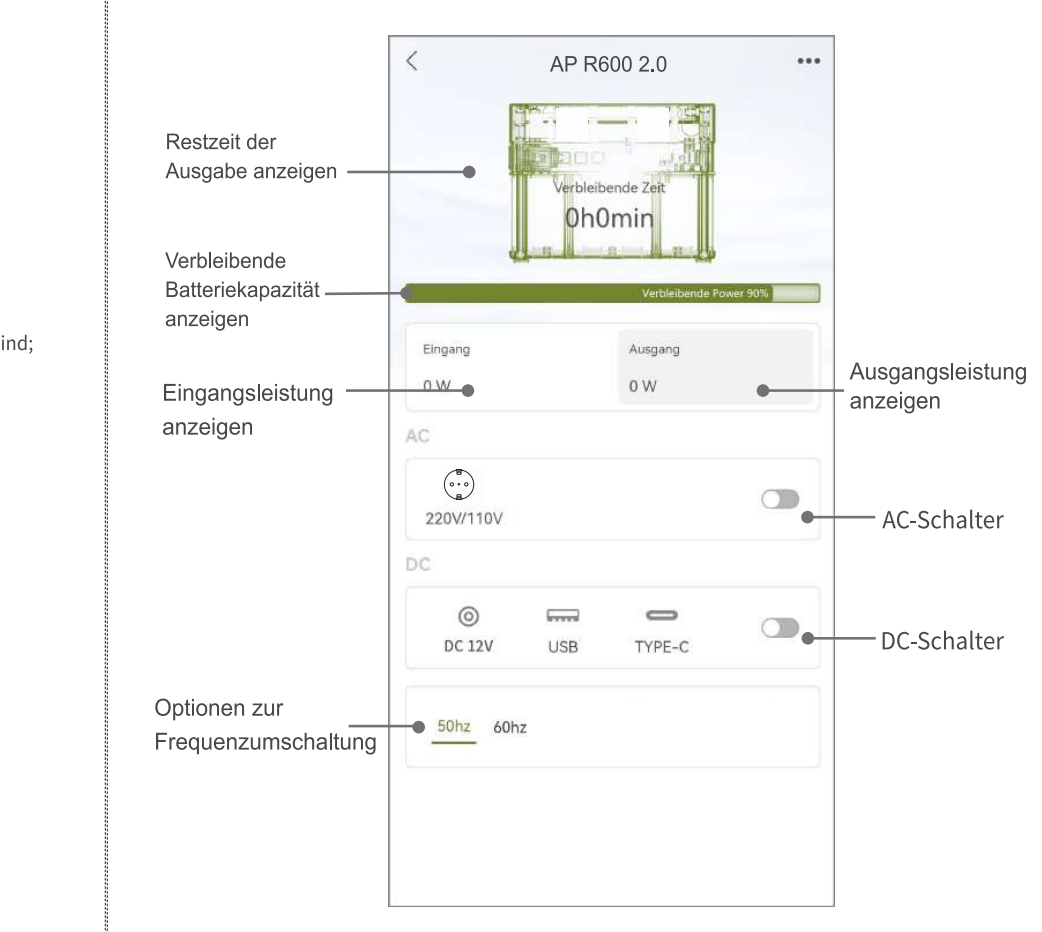
AP R600 2.0
Verbleibende Zeit
0h0min
Verbleibende Power 90%
Eingang 0 W
Ausgang 0 W
AC
220V/110V
DC
DC 12V
USB
TYPE-C
50hz 60hz
Restzeit der Ausgabe anzeigen
Verbleibende Batteriekapazität anzeigen
Eingangsleistung anzeigen
Optionen zur Frequenzumschaltung
Ausgangsleistung anzeigen
AC-Schalter
DC-Schalter

(1) Einstellung für den Arbeitsmodus der Ladeleistung: kann auf den Schnellmodus / Standardmodus / Mute-Modus eingestellt werden;
(2) Einstellung des Betriebsmodus, eingestellt auf Energiesparmodus, können Sie die AC- oder DC-Ausschaltzeit auf 1 Stunde oder 2 Stunden, 4 Stunden, 6 Stunden einstellen, das in diesem Modus arbeitende Kraftwerk, AC oder DC wird Wenn die Gesamtausgangsleistung von AC und DC weniger als 10 W beträgt.

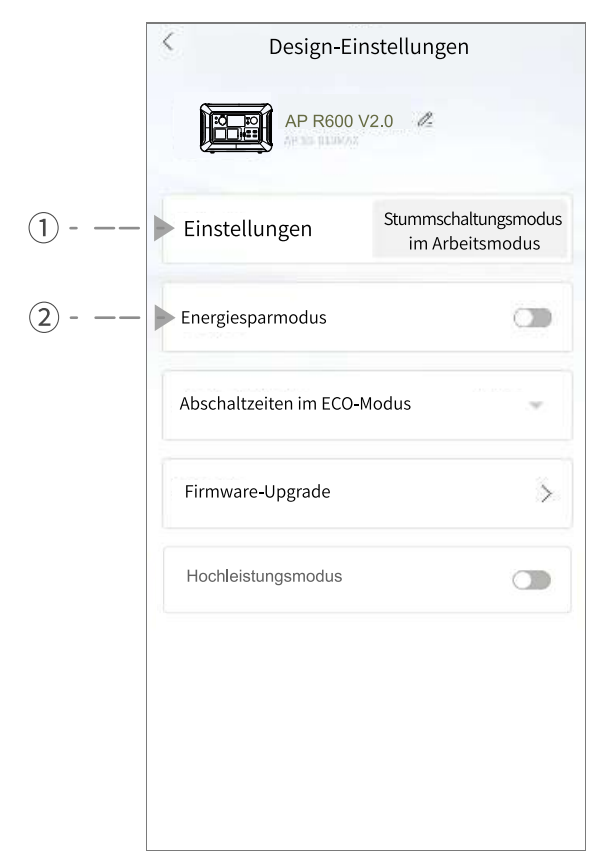

4. FAQ

1. Welchen Batterietyp verwendet das Produkt?
Dieses Produkt verwendet hochwertige Lithium-Eisenphosphat-Batterien (LFP).
2. Welche Ausrüstung kann der AC-Ausgangsport des Produkts tragen?
Der Wechselstromausgang dieses Produkts hat eine Nennleistung von 100V-120V 3600W (Spitze 6000W) oder 220V-240V 4000W (Spitze 6000W), die die meisten Haushaltsgeräte mit Strom versorgen kann.
Es wird empfohlen, die Leistung des Elektrogeräts zu bestätigen und sicherzustellen, dass die Summe der Leistung aller Lastgeräte kleiner als die Nennleistung ist.
3. Woher wissen Sie, wie lange das Produkt Strom liefern kann?
Der LCD-Bildschirm dieses Produkts zeigt die Akkulaufzeit an, die für Geräte mit stabilem Stromverbrauch geschätzt werden kann.
4. Wie kann man beurteilen, ob das Produkt aufgeladen wird?
Während des Ladevorgangs zeigt der LCD-Bildschirm die verbleibende Ladezeit an und der Batterieanzeigekreis außerhalb des Batterieprozentsatzes hat einen atmenden Animationseffekt.
5. Wie wird dieses Produkt gereinigt?
Wischen Sie dieses Produkt mit einem trockenen, weichen, sauberen Tuch oder Papiertuch ab.
6. Wie lagere ich das Produkt?
Schalten Sie dieses Produkt bei der Lagerung bitte zuerst aus und lagern Sie es dann an einem trockenen, belüfteten Ort bei Raumtemperatur. Legen Sie dieses Produkt nicht in Wasser in der Nähe. Bei längerer Lagerung wird empfohlen, den Akku alle drei Monate auf 30% zu entladen und auf 60% aufzuladen, um die Lebensdauer dieses Produkts zu verlängern.
7. Darf dieses Produkt mit ins Flugzeug genommen werden?
Nein.
8 Können Kollegen laden und entladen?
Ja, das Produkt unterstützt gleichzeitiges Laden und Entladen.
9. Stimmt die tatsächliche Ausgangskapazität des Produkts mit der Zielkapazität im Benutzerhandbuch überein?
Die in der Bedienungsanleitung angegebene Kapazität ist die Nennkapazität des Akkus dieses Produkts. Da dieses Produkt beim Lade- und Entladevorgang einen gewissen Effizienzverlust aufweist Daher ist die tatsächliche Ausgangskapazität des Produkts geringer als die im Benutzerhandbuch angegebene Kapazität.und Anzeige der Eingangsleistung.

5. Fehlerbehebung

Der Fehlercode wird an Position ⑤ des Anzeigebildschirms angezeigt, und der zugehörige Fehlertyp und die Wiederherstellungsmethode sind wie folgt.

Indicator	Problem	Solution
E1 01	USB1 Overcurrent protection	Remove abnormal load and manually turn on DC again
E2 01	Überstrom beim kabellosen Laden	Remove abnormal load and manually turn on DC again
E3 01	Überstrom beim Autoladen	Remove abnormal load and manually turn on DC again
E4 01	USB overcurrent protection	Remove abnormal load and manually turn on DC again
E7 11 / E7 12	High temperature protection	Please confirm whether the air inlet and outlet of the product are unblocked, eliminate the cause and automatically recover after the temperature drops
E7 04 / E7 06	Low temperature protection	Automatic recovery after ambient temperature recovery
E7 05	The temperature of the battery is too high during the discharge process.	Please remove the load, and the battery will automatically recover after the temperature is lowered.
E7 03	The temperature is too high during battery charging.	Please suspend the charging of the product, and it will automatically recover when the t emperature drops.
E8 13	Overload protection	Do not use equipment that exceeds the rated power of this product
E8 10	Load short circuit	Remove the abnormal load and automatically recover after the load is normal
E8 07	The temperature of the inverter is too high at this time and it is protected.	Please confirm whether the air inlet and outlet of the product are unblocked, and remove the cause and recover automatically after the temperature is lowered.
Other faults = xx xx is the fault number	Please consult customer service for details	

6. Lieferumfang

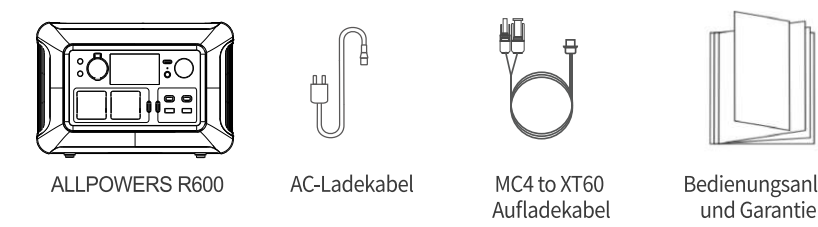

7. Erklärung

Bevor Sie dieses Produkt verwenden, lesen Sie bitte die Bedienungsanleitung dieses Produkts, um die korrekte Verwendung nach vollständigem Verständnis sicherzustellen. Wenn Sie dieses Produkt nicht richtig bedienen, können Sie sich selbst oder anderen schwere Verletzungen zufügen oder zu Produkt- und Sachschäden führen. Sobald Sie dieses Produkt verwenden, wird davon ausgegangen, dass Sie alle Bedingungen und Inhalte dieses Dokuments verstanden, anerkannt und akzeptiert haben. Der Nutzer verpflichtet sich, für sein eigenes Handeln und alle daraus entstehenden Folgen einzustehen. ALLPOWERS ist nicht verantwortlich für alle Verluste, die dadurch entstehen, dass der Benutzer das Produkt nicht gemäß dem Benutzerhandbuch verwendet.
In Übereinstimmung mit Gesetzen und Vorschriften behält sich das Unternehmen das Recht der endgültigen Auslegung dieses Dokuments und aller zugehörigen Dokumente zu diesem Produkt vor.
Wenn es ohne vorherige Ankündigung aktualisiert, überarbeitet oder beendet wird, besuchen Sie bitte die offizielle Website von ALLPOWERS, um die neuesten Produktinformationen zu erhalten. Dieses Produkt ist nicht für den Einsatz in Anwendungen bestimmt, die eine extrem hohe Zuverlässigkeit und Sicherheit erfordern, wie z. Bitte treffen Sie eine Beurteilung, nachdem Sie die Eignung dieses Produkts und dieses Geräts selbst vollständig bestätigt haben. Wenn dieses Produkt in den oben genannten Geräten oder Geräten verwendet wird, übernehmen wir keine Verantwortung für Personenschäden, Brände oder Fehlfunktionen des Geräts oder der Geräte, die durch den Ausfall dieses Produkts verursacht werden.

8. Kontakt uns

Wenn Sie Fragen haben oder Hilfe zu unseren Produkten und Dienstleistungen benötigen, senden Sie bitte eine E-Mail an support@allpowers.com
Unsere offizielle Website: www.allpowers.com

ALLPOWERS®

便携式储能系统

Model:R600

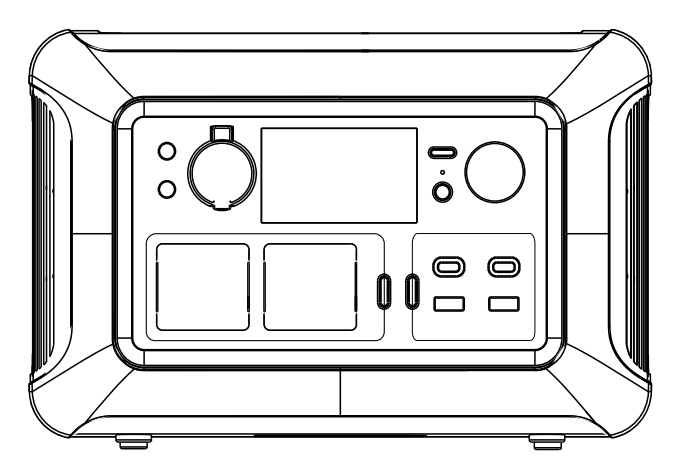

本手册中所述的产品及材料会因技术升级原因随时更改，本公司保留说明书内容变更及解释的最终权利。

目录

1.安全说明 (3)
2.规格参数 (3)
3.使用指南 (5)
3.1产品外观介绍 (5)
3.2显示屏图标介绍 (5)
3.3交流充电 (6)
3.4太阳能充电 (7)
3.5 UPS功能(不间断电源) (8)
3.6 APP使用 (9)
4.常见问题 (12)
5.故障显示及处理 (13)
6.包装内容 (14)
7.声明 (14)
8.联系我们 (14)

1.安全说明

本产品是储能电池，请务必采取基本的预防措施，包括:
1.务必在干燥且通风良好的地方操作产品，如果受潮，请在使用前彻底擦干。
2.为降低受伤风险，在儿童附近使用本产品时需要密切监视。
3.请勿用手指伸入产品中，否则可能会导致触电或者其他危险。
4.请勿用金属接触AC接口，否则可能会导致触电，火灾等危险。
5.在充电或者使用产品过程中，请勿阻塞产品通风口，否则可能会对产品造成永久性损坏。
6.请不要将产品暴露在雨、雪中。
7.禁止在强静电或者强磁场环境中使用本产品。
8.请使用专为产品设计的电缆，对于第三方设备造成的破坏，本公司不承担任何责任。
9.请勿随意拆卸产品，本产品如需服务或维修，请找合格的修理人员。
10.使用不当，摔落或者过度用力可能会导致产品损坏。
11.处理废旧电池时，请将不同电化学体系的电池分开。
12.发生火灾时，可使用干粉灭火器或浸入水中。
13.务必让产品远离火源和热源。

2.规格参数

基础参数

净重	约5.8KG
尺寸	285X195X190mm
电池容量	299Wh (25.6V=11.68Ah)
蓝牙	支持
UPS不间断电源	支持

输入功率

AC输入功率:	(220~240)V~2A, 400W Max
太阳能输入功率:	MPPT (12~60) V=12A 最大功率300W
车充输入:	支持12V/24V DC

输出功率

AC输出X2:	220V-240V 额定功率600W(峰值功率1200W)
USB-A 输出X2:	5V=3A,9V=2A,12V=1.5A, 36W Max
USB-C 输出X2:	5/9/12/15V=3A,20V=5A, 200W Max
车充口/DC5525X2:	12V=10A 120W Max
无线充输出:	15W Max

电池规格

电池类型	LFP磷酸铁锂
保护类型	高温保护、低温保护、过放保护、过充保护、过载保护、短路保护、过流保护

运行温度

充电温度范围	0 - 40°C
放电温度范围	-10°C~40°C
存储温度范围	-20°C~40°C (建议20°C-30°C最佳)
工作湿度范围	10 - 90%

认证

CE FC RoHS IC UKCA

3.使用指南

3.1 产品外观介绍

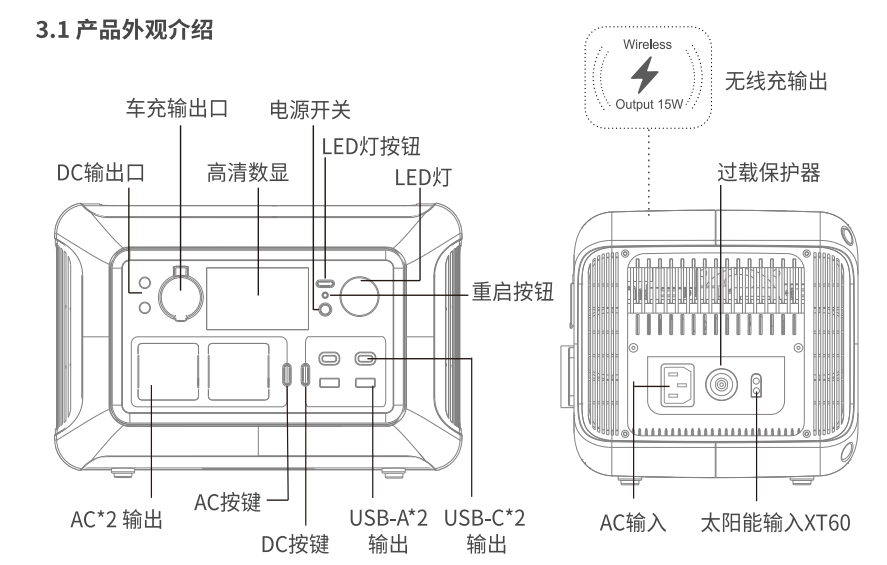

3.2 显示屏图标介绍

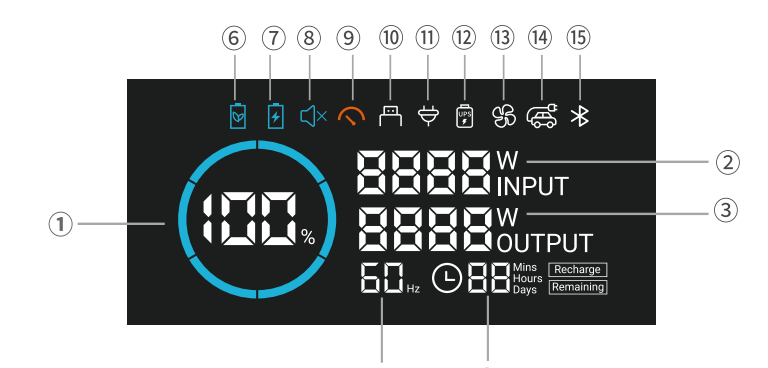

标号	功能介绍	标号	功能介绍
①	电量百分比	⑨	输出过载标识
②	输入功率数	⑩	DC指示标识
③	输出功率数	⑪	AC指示标识
④	AC输出赫兹数	⑫	UPS指示标识
⑤	剩余时间,故障码	⑬	风扇工作标识
⑥	节电模式标识	⑭	车充输出标识
⑦	快充模式标识	⑮	蓝牙连接标识
⑧	静音模式标识		

3.3 交流充电

本产品交流充电采用AP-POWER快充技术，充电功率大小可通过交流快速充电模式/标准模式/静音模式进行控制。快速充电最大输入可达400W；标准模式下充电最大输入可达300W；静音模式下最大输入可达200W，实现静音充电。充电的工作模式默认输入功率为静音模式，充电功率模式调整需在APP中进行设置，详见"3.7 APP使用"。

请使用产品原装标配的AC充电线，ALLPOWERS对因使用其它非官方充电线造成的损坏不承担任何责任。请直接连接市电插口，不建议经过排插，同时注意家庭线路能否持续10A电流。如果以上条件不满足，请切换标准模式或静音模式进行充电。

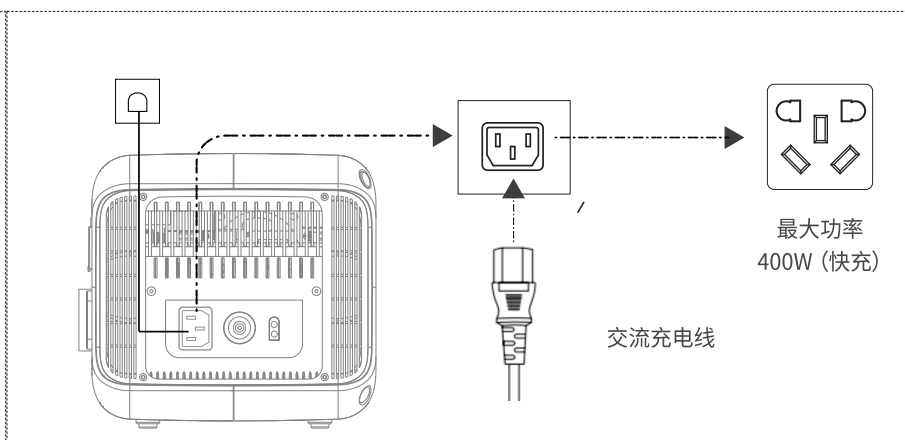

3.4 太阳能充电

用户可以按照如图方式串联太阳能板给本产品充电。

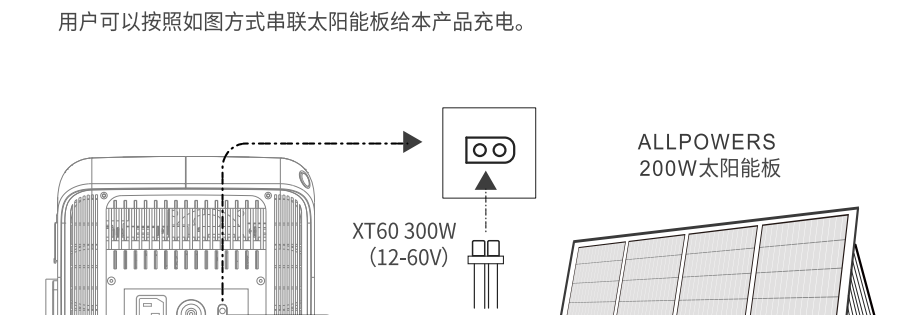

在使用本产品进行太阳能板进行充电时，请按照用户手册规范进行连接。
连接太阳能板前，请确认该太阳能板的输出电压规格在12-60以内，避免对产品造成损坏。

3.5 UPS功能(不间断电源)

本产品支持UPS(不间断电源)功能，您在通过交流电充电线连接电网和本产品的交流输入端口，电器可以使用本产品的交流输出端口工作(此时交流电来自电网，而不是电池)，当电网突然断电后，本产品可以在10ms内自动切换为本产品电池供电模式。使用过程中建议只使用一台设备，不要同时使用多台设备以免引发本产品过载保护，如果没有按照指示操作造成储能不能正常运行或者数据丢失，本司不承担相应的责任。
注意：在连接电网时需先开启AC输出，并确保UPS功能图标点亮状态下，
方可断电进入UPS切换功能。

平时 满电状态下，家庭电源直接给设备供电。

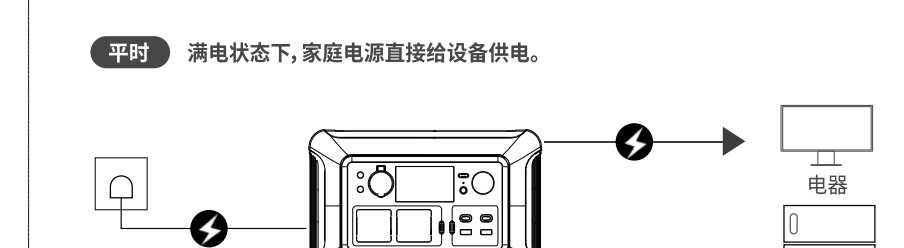

停电 R600自动给设备供电。

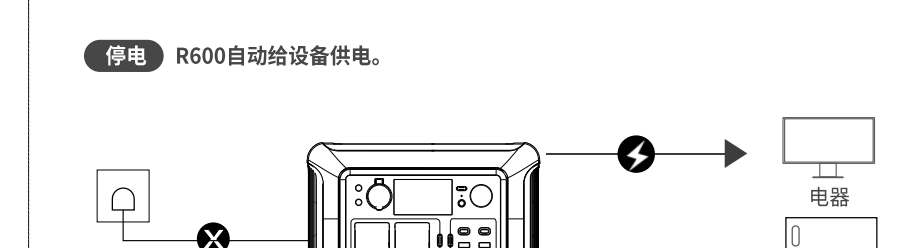

3.6 APP使用

3.6.1 APP下载：
可用手机扫描下面二维码下载并安装APP

IOS Android

3.6.2蓝牙连接储能：
①确认设备和手机蓝牙处于开启状态；
②在手机APP上点击上方的⊕图标进入蓝牙接界面；
③点击下一步扫描搜索设备；
④选择对应设备，单击进行连接；
⑤连接成功后在蓝牙设备栏中显示AP R600 V2.0。

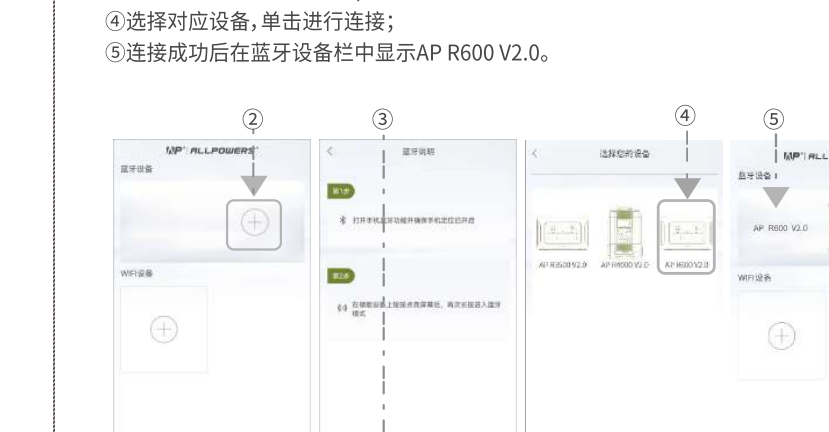

3.6.3 手机APP使用说明

1、储能设备基本操作说明

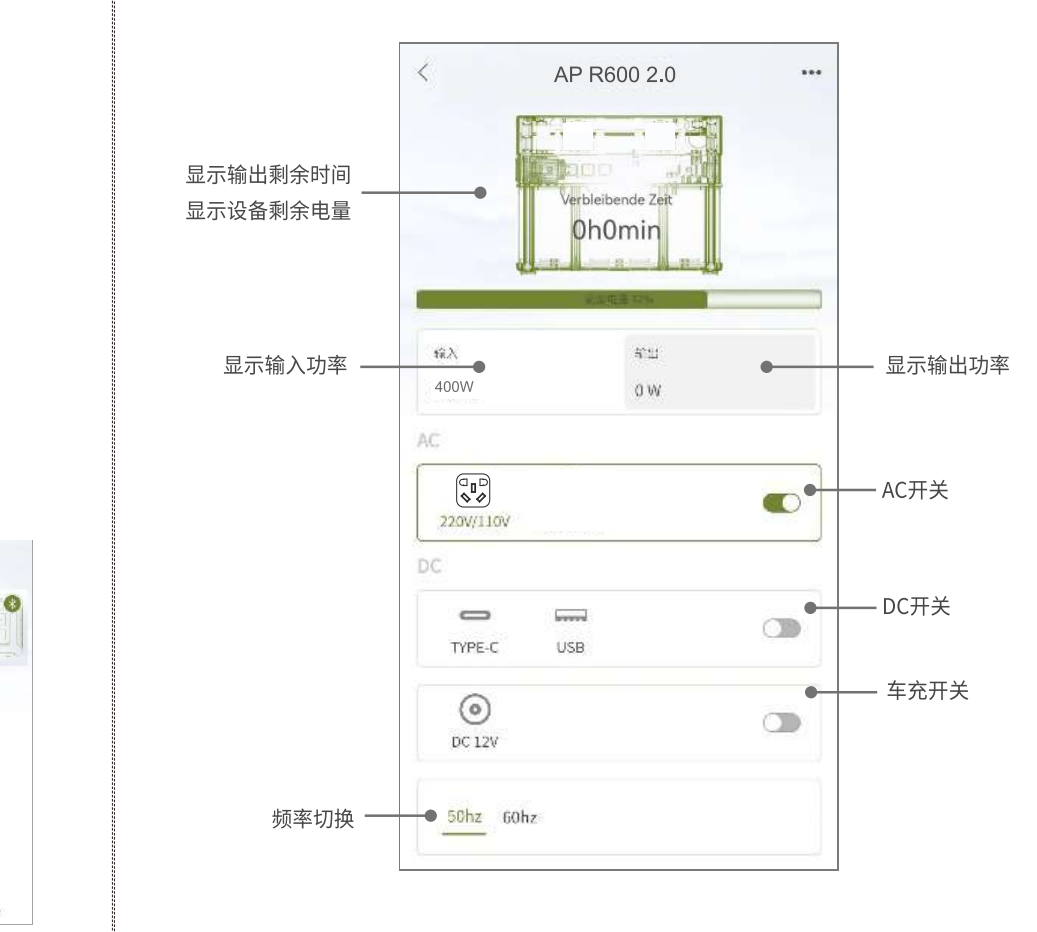

2、储能设备设置操作说明
①充电功率工作模式设置：可以设置为快充模式、标准模式、静音模式；
②节电模式开关，可以设置AC,DC总输出功率小于10W情况下储能设备在1小时、2小时、4小时、6小时自动关机。

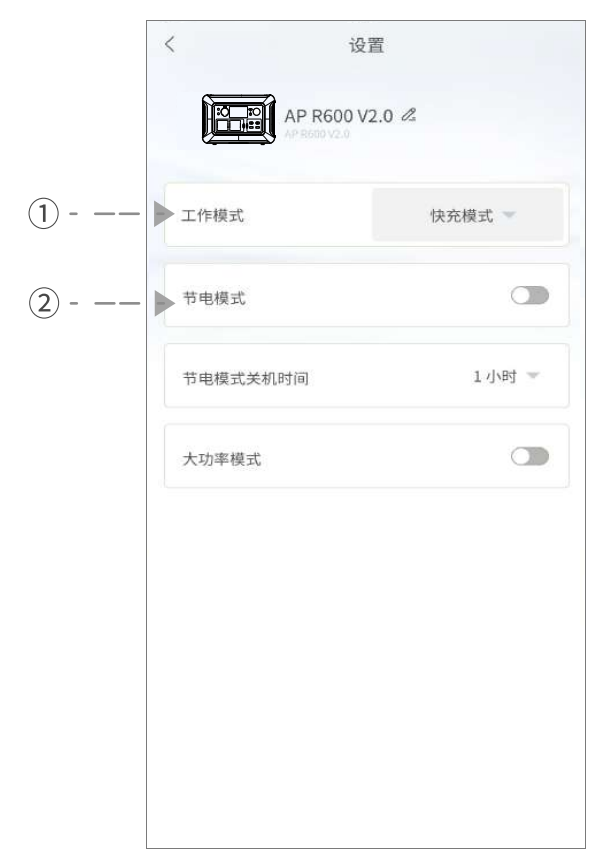

4.常见问题

1.产品使用什么类型的电池?
本产品使用高品质磷酸铁锂电池。
2.产品交流输出口能带什么设备?
本产品的交流输出口额定功率为600W，峰值功率1200W，可以给大多数家用电器供电，但在使用前建议您确认电器的功率大小，并确保所有负载设备功率之和小于额定功率。
3.怎样知道产品可以供电多久?
本产品的液晶显示屏会显示续航时间，对用电稳定的设备可按该时间估计。
4.怎样判断产品属于充电状态?
充电时，液晶显示屏会显示剩余充电时间，电池电量百分比外的电量指示圈有旋转动画效果，并显示输入功率。
5.如何清洁本产品?
请使用干燥、柔软的干净的布或纸巾对本产品进行擦拭。
6.如何储存产品?
储存时，请首先将本产品关闭，然后存储在干燥、通风的室温环境的地方。请勿将本产品置于水源、火源、化学品附近。长期存储时，建议每三个月对电池进行放电到30%，再充电到60%，以延长本产品使用寿命。
7.本产品可以带上飞机吗?
不可以。
8 可以同时充电和放电吗?
是的，产品支持同时充电放电。
9.产品的实际输出容量和用户手册标的容量是一致的吗?
用户手册标的容量是本产品电池包的额定容量。由于本产品在充、放电过程中存在一定的效率损耗，因此产品的实际输出容量要低于用户手册标的容量。

5.故障显示及处理

在显示屏⑤位置显示故障码，对应的故障类型和恢复方法如下。

故障码	故障类型	故障恢复方法
E1 01	USB1过流保护	移除异常负载，重新手动开启DC
E2 01	USB2过流保护	移除异常负载，重新手动开启DC
E3 01	无线充过流	移除异常负载，重新手动开启DC
E4 01	车充过流	移除异常负载，重新手动开启DC
E7 11 或 E7 12	高温保护	请确认产品的进出风口是否畅通，排除原因待温度降低后自动恢复
E7 04 或 E7 06	低温保护	环境温度恢复后自动恢复
E7 05	电池放电过程中温度过高	请移除负载，带温度降低后自动恢复
E7 03	电池充电过程中温度过高	请暂停对产品进行充电，待温度降低后自动恢复
E8 13	超负荷保护	勿使用超过本产品额定功率设备使用
E8 10	负载短路	移除异常负载，负载正常后自动恢复
E8 07	逆变此时温度过高并保护	请确认产品的进出风口是否畅通，排除原因待温度降低后自动恢复
其他故障=xx	xx为故障编号，详情咨询客服	

6.包装内容

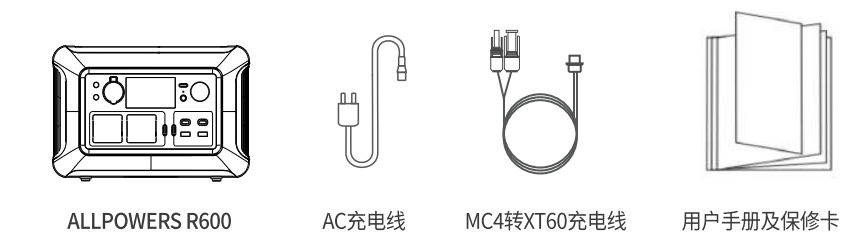

7.声明

在使用本产品之前，请阅读本产品的用户手册，以保证在完全理解后正确使用。如果没有正确操作本产品，您可能会对自身或他人造成严重伤害，或者导致产品损坏和财产损失。一旦使用本产品，即视为您已理解、认可和接受本文档全部条款和内容。使用者承诺对自己的行为及因此而产生的所有后果负责。ALLPOWERS不承担因用户未按《用户手册》使用产品所引发的一切损失。

在遵从法律法规的情况下，本公司享有对本文档及本产品所有相关文档的最终解释权。如有更新、改版或终止，恕不另行通知，请访问ALLPOWERS官方网站以获取最新的产品信息。

本产品不适用于航空航天设备、干线通信设备、核电控制设备、医疗设备等对可靠性和安全性要求极高的设备，使用前请务必确认 是否适配再进行使用。如果使用本产品用于上述设备或设备过程中，因本产品故障导致的任何人身伤害、火灾或设备或设备故障，我们概不负责。

8.联系我们

如果您对我们的产品及服务有任何疑问或者需要帮助，请电邮至 **support@allpowers.com**
我们的官网: **www.allpowers.com**